Hinge RT72, RT73

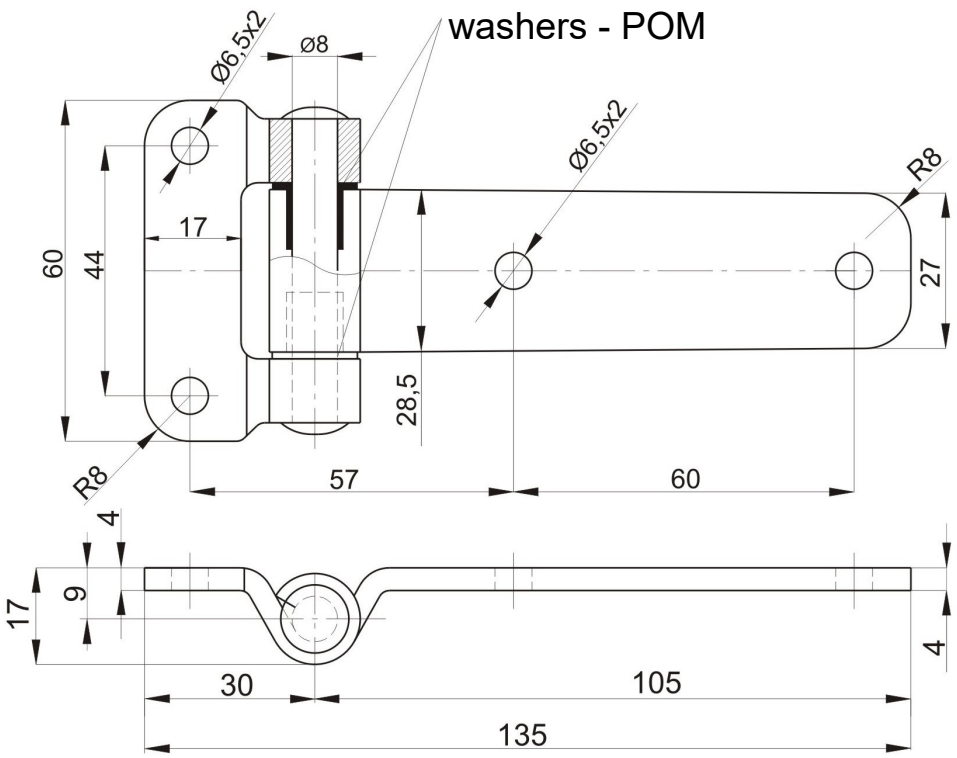

RT 72
Cat.No. 03.915

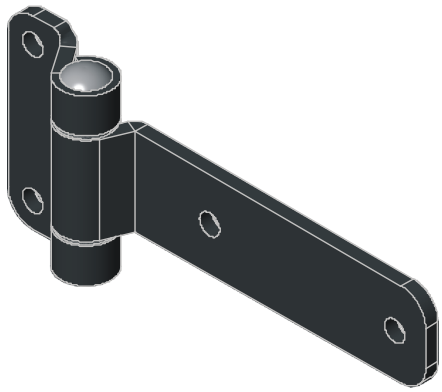

Material : steel
Surface finish:
powder coating, zinc plated

Order example :
Hinge RT72 03.915

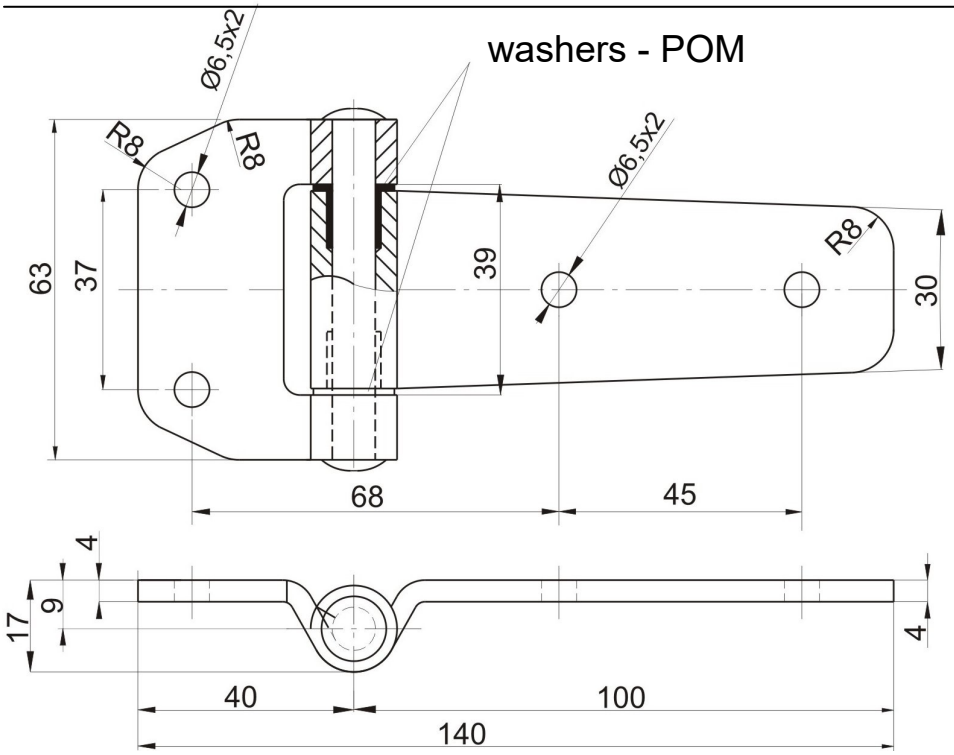

RT73
Cat.No. 03.916

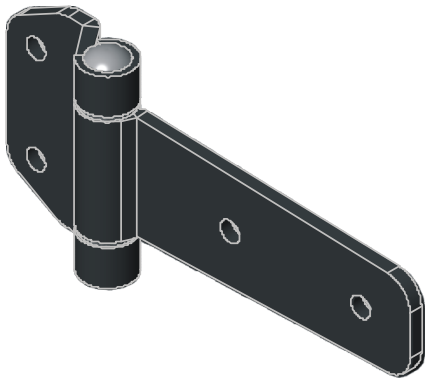

Material : steel
Surface finish:
powder coating, zinc plating

Order example :
Hinge RT73 03.916

L i d o k o v, výrobní družstvo , Dřevařská 1340/5, 68001 Boskovice
http:// www.lidokov.cz, e-mail : info@lidokov.cz, tel: +420 516 452341, fax.: +420 516 452570