Lock Z15

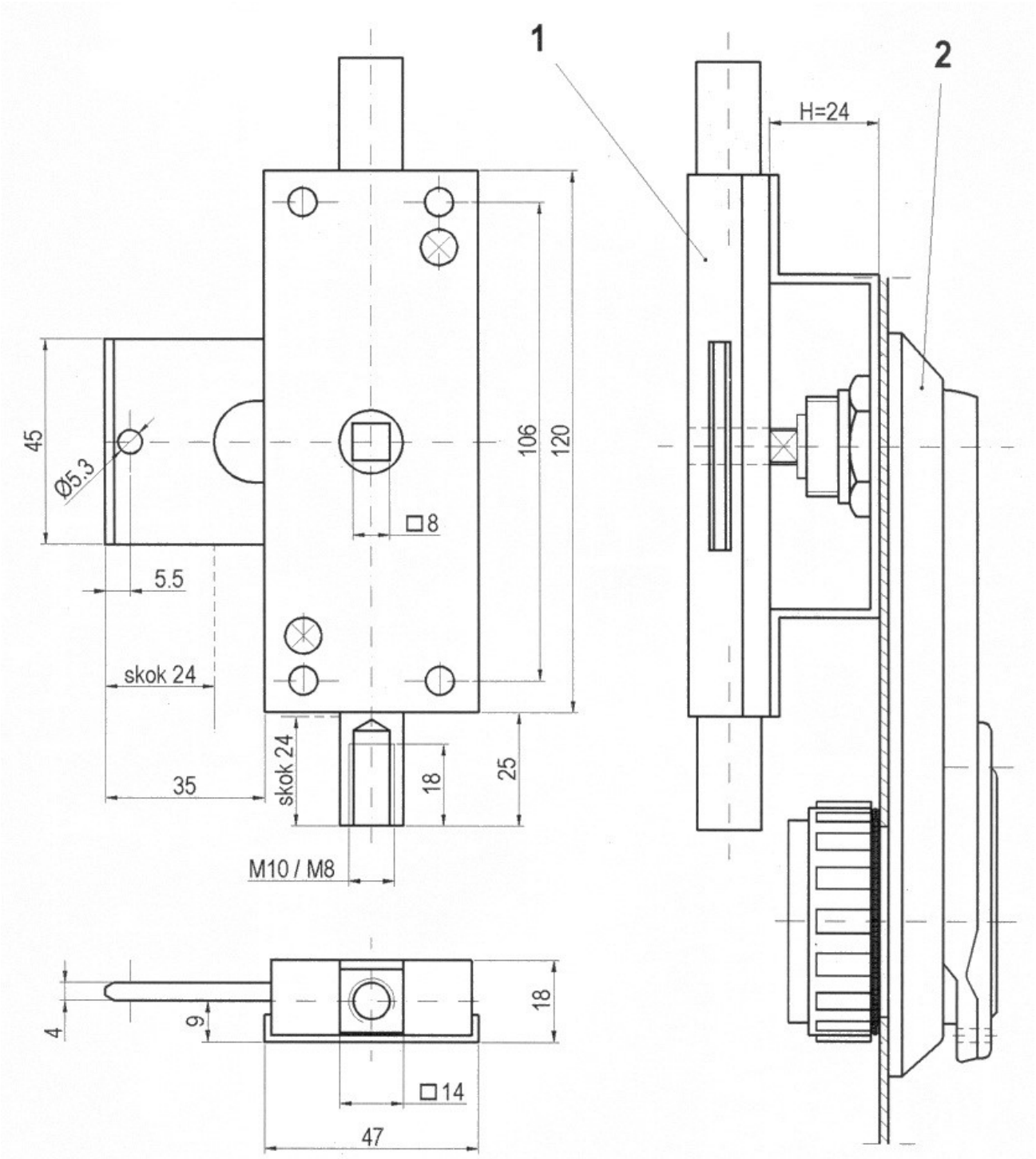

hole	1	2
M8	03.252	03.262 (oval shape)
M10	03.253	03.263 (rectangular shape)

Order example :

Lock Z15 - 03.252/03.262

L i d o k o v, výrobní družstvo , Dřevařská 1340/5, 68001 Boskovice
http:// www.lidokov.cz, e-mail : info@lidokov.cz, tel: +420 516 452341, fax.: +420 516 452570