Závěs RT9, RT9/M5

RT9/M5
Kat.č. 03.173

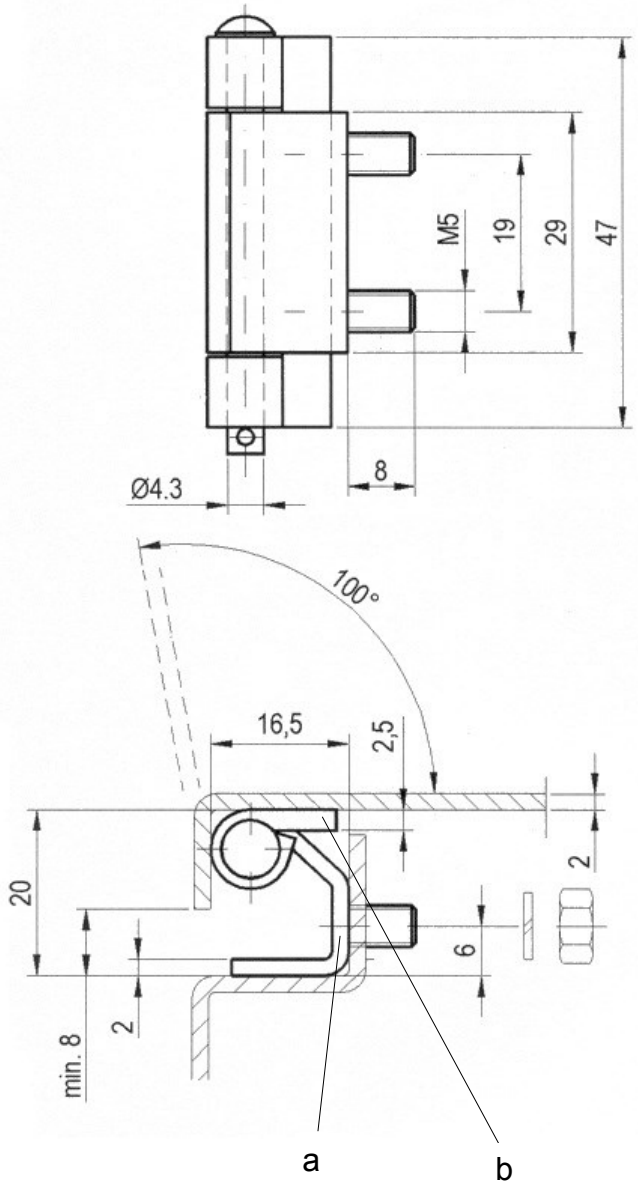

RT9
Kat.č. 03.168

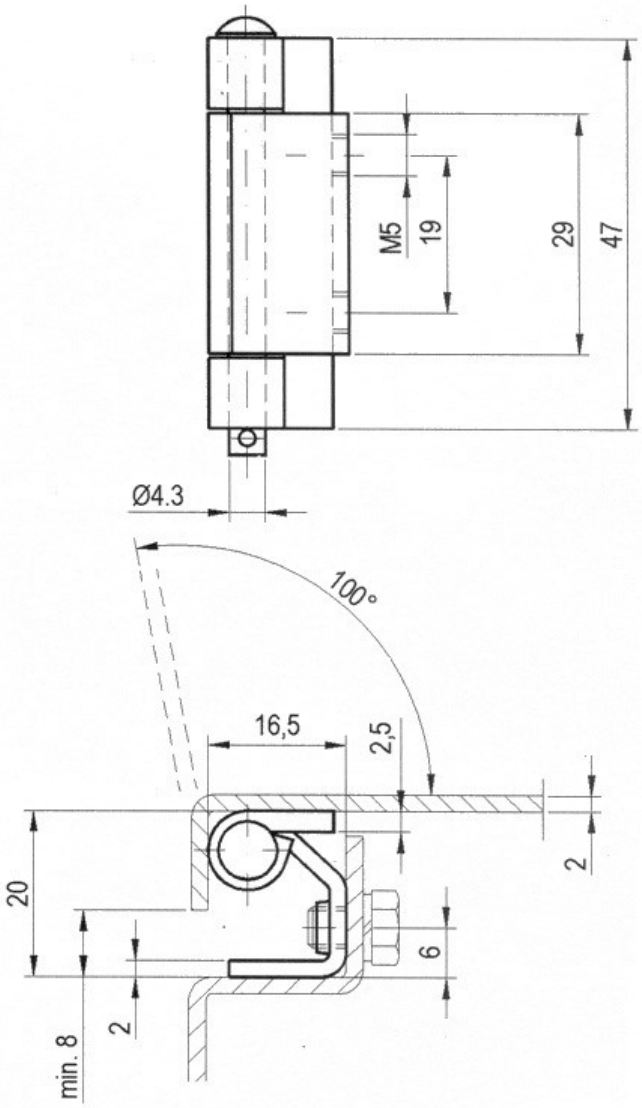

Materiál : Ocel - a - galvanické zinkování
b - bez povrchové úpravy

Příklad objednávky **: Závěs RT9 - 03.168**

L i d o k o v, výrobní družstvo , Dřevařská 1340/5, 68001 Boskovice
http:// www.lidokov.cz, e-mail : info@lidokov.cz, tel: +420 516 452341, fax.: +420 516 452570