Kat.č. 03.163

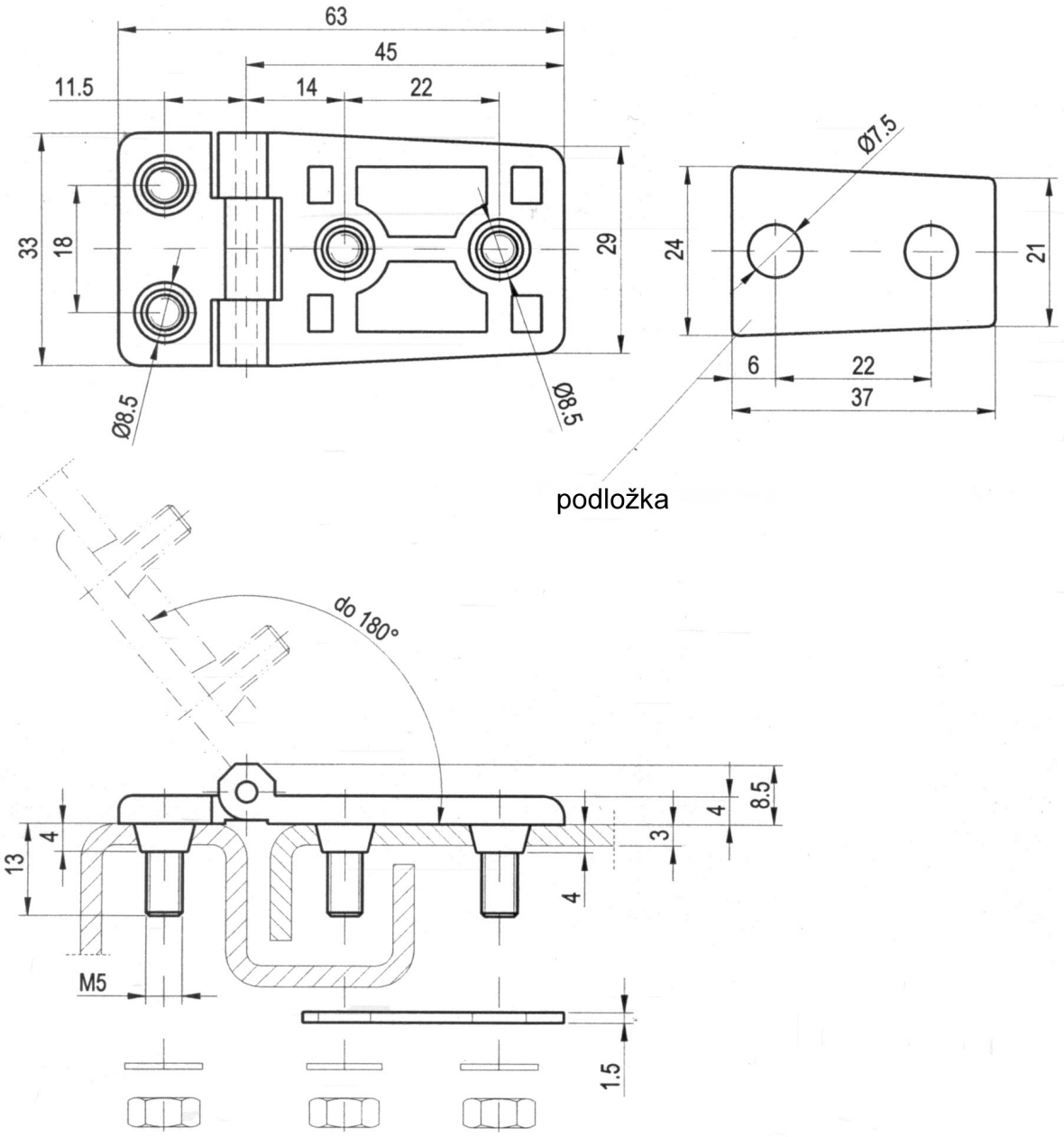

Materiál : Závěs - Slitina ZnAl,
práškový lak (RAL 7035/šedá; 7012/šedá - tmavá; 9005/černá)

Podložka - ocel, galvanicky zinkováno
Čep - ocel, galvanicky zinkováno

Příklad objednávky závěsu RT4, práškový lak (RAL 7012,) :
Závěs RT4 - 03.163/7012

L i d o k o v, výrobní družstvo , Dřevařská 1340/5, 68001 Boskovice
http:// www.lidokov.cz, e-mail : info@lidokov.cz, tel: +420 516 452341, fax.: +420 516 452570