Zámek Z17

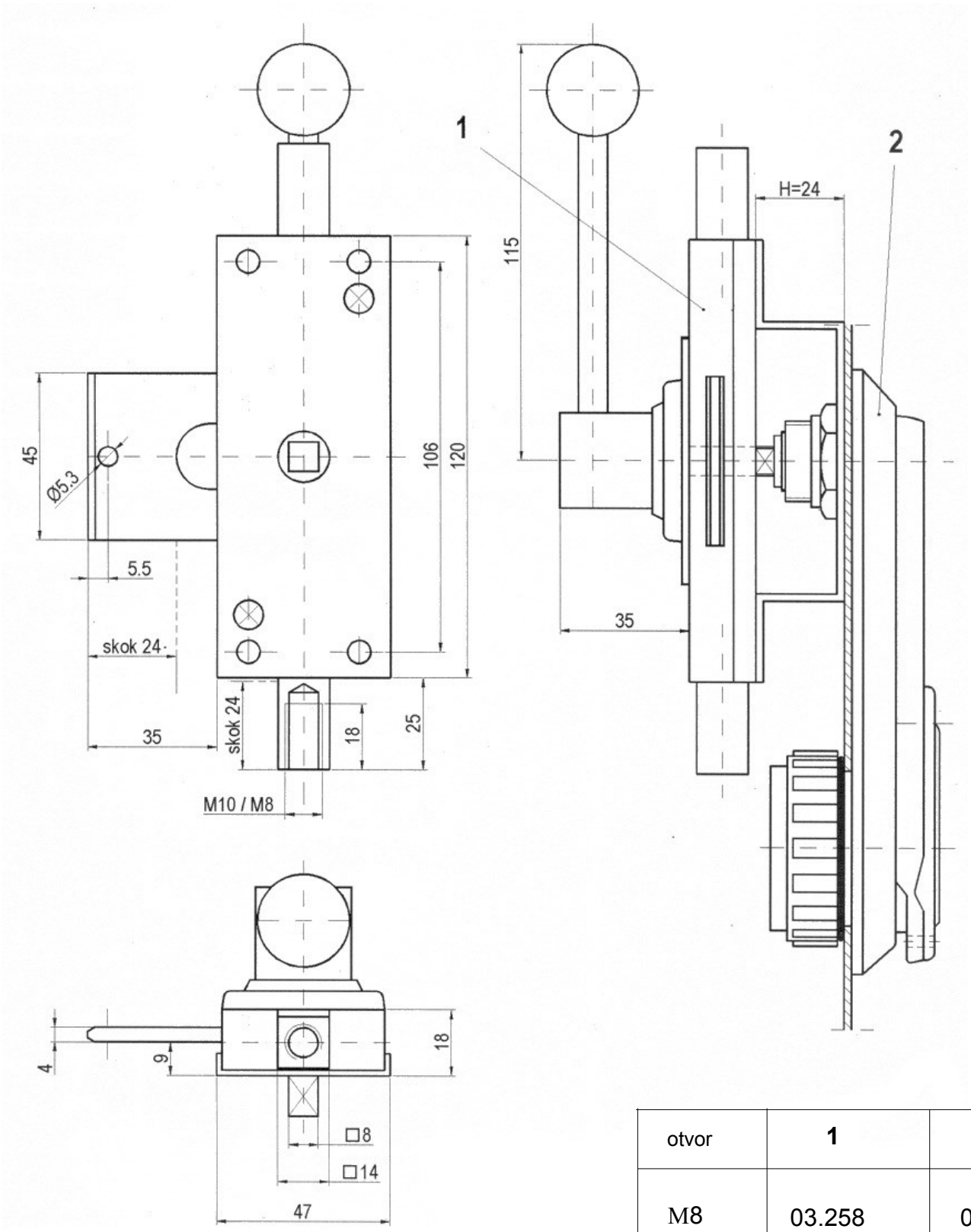

otvor	1	2
M8	03.258	03.264 (oválný tvar)
M10	03.259	03.265 (hranatý tvar)

Příklad objednávky :

Zámek Z17 - 03.258/03.264

L i d o k o v, výrobní družstvo , Dřevařská 1340/5, 68001 Boskovice
http:// www.lidokov.cz, e-mail : info@lidokov.cz, tel: +420 516 452341, fax.: +420 516 452570