Systém RU8

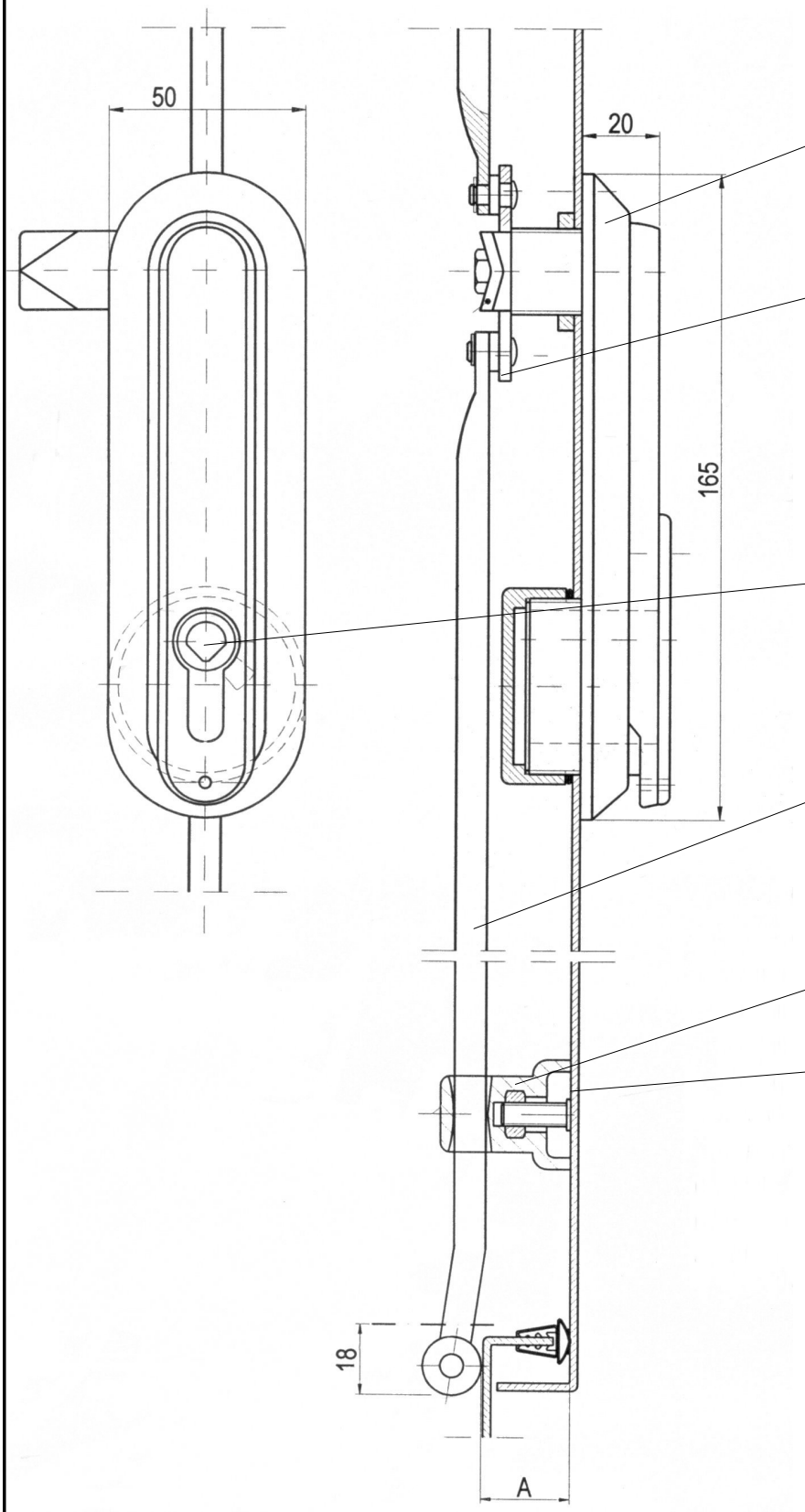

1x Zámek SRU5 SRU5U	str. 4-56 4-57
1x Jazýček	str. 3-7 3-8 3-11
1x Vložka zámku	str. 2-1 2-5
2x Táhlo	str. 2-13 2-14
2x Vedení táhla ϕ8	str. 2-25
2x Podložka RU	str. 2-28

L i d o k o v, výrobní družstvo , Dřevařská 1340/5, 68001 Boskovice
http:// www.lidokov.cz, e-mail : info@lidokov.cz, tel: +420 516 452341, fax.: +420 516 452570