Mechanismus M1-SN, M2-SN, M3-SN

M1-SN

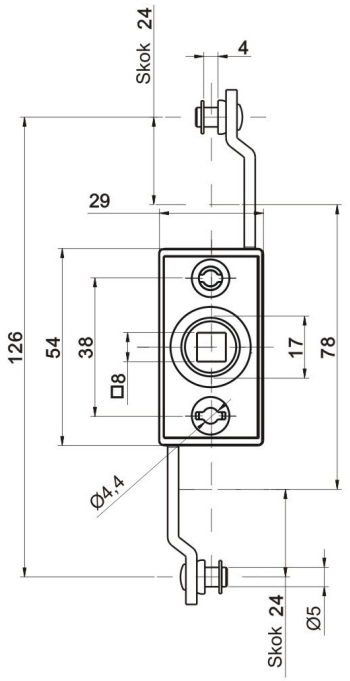

M2-SN

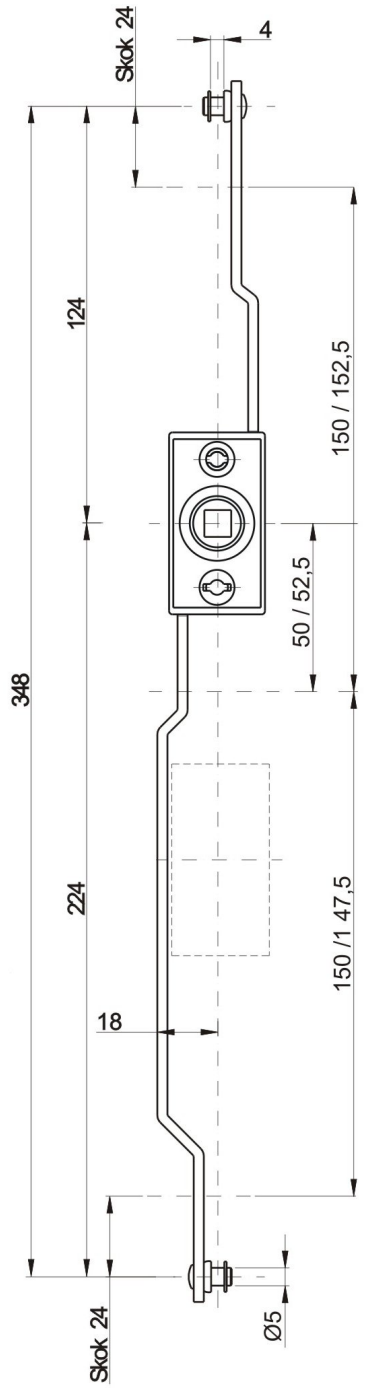

M3-SN

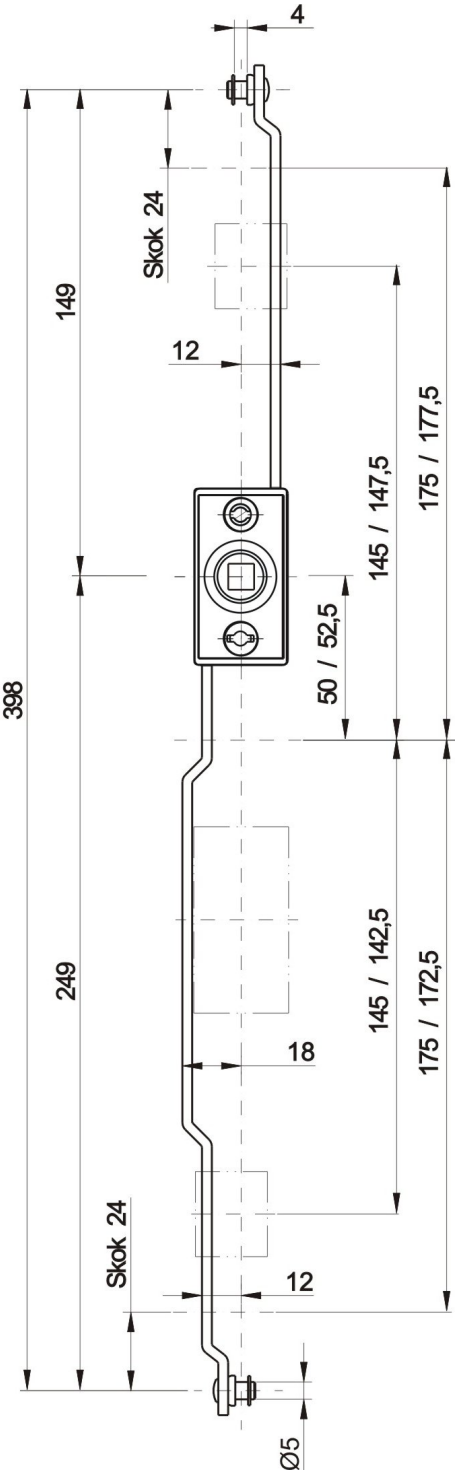

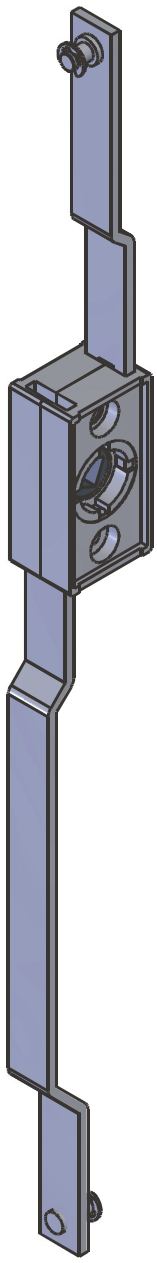

M1,2,3K - SN

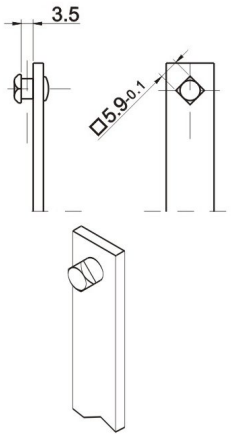

typ	kat.č.	typ	kat.č.
M1 - SN	03.676	M1K - SN	03.679
M2 - SN	03.677	M2K - SN	03.680
M3 - SN	03.678	M3K - SN	03.681

Materiál :
Těleso :nerez ocel
Táhla : nerez ocel

L i d o k o v, výrobní družstvo , Dřevařská 1340/5, 68001 Boskovice
http:// www.lidokov.cz, e-mail : info@lidokov.cz, tel: +420 516 452341, fax.: +420 516 452570