Mechanismus M3

Kat.č. 03.082

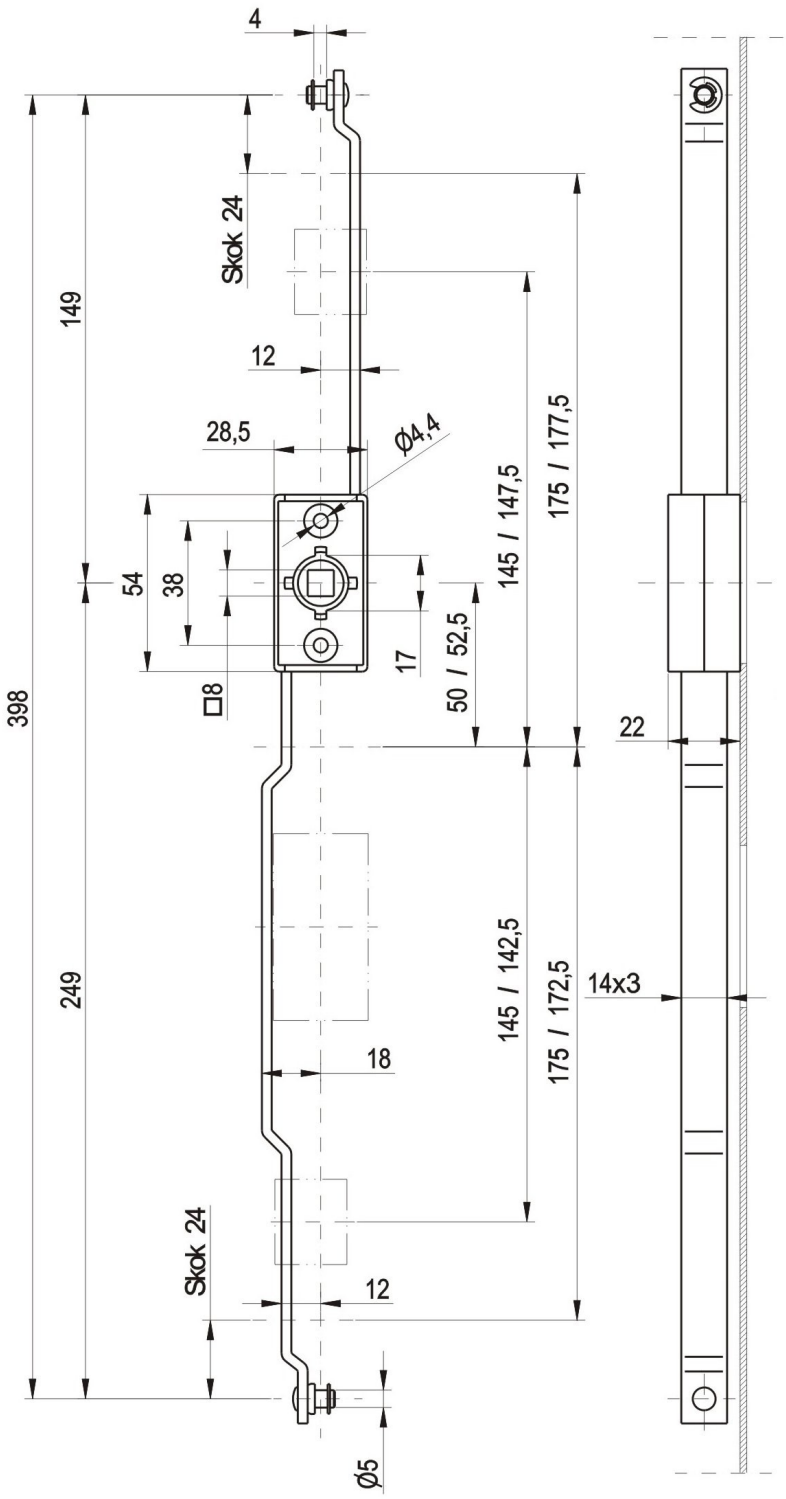

Kat.č. 03.394

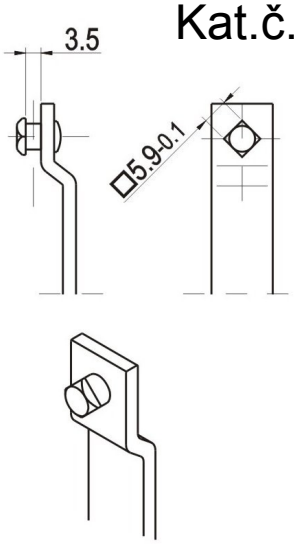

Kat.č. 03.397

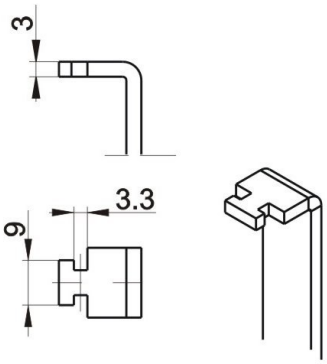

Materiál :
Těleso : slitina ZnAl
Táhla : ocel, zinkováno

Příklad objednávky:**Mechanismus M3 03.082**

L i d o k o v, výrobní družstvo , Dřevařská 1340/5, 68001 Boskovice
http:// www.lidokov.cz, e-mail : info@lidokov.cz, tel: +420 516 452341, fax.: +420 516 452570